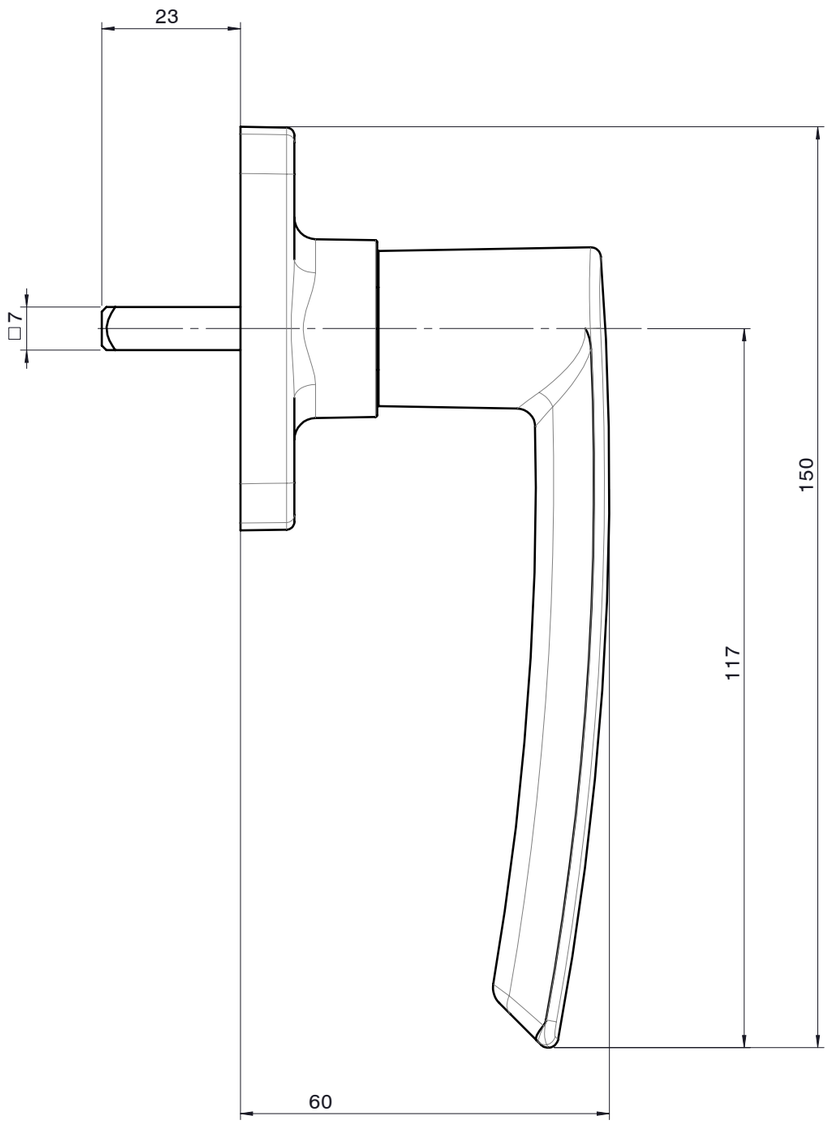

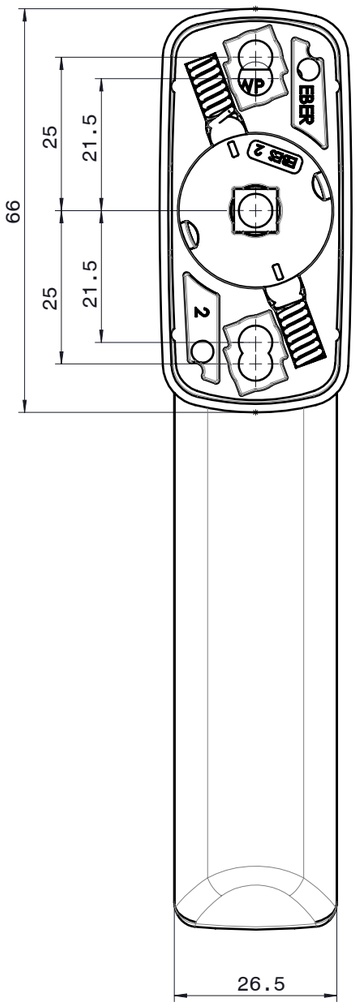

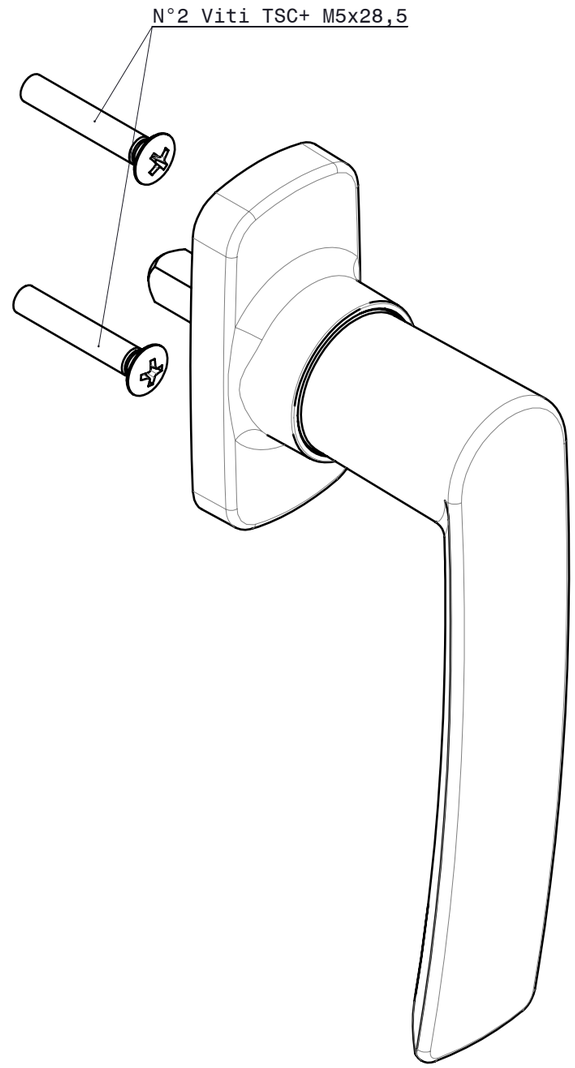

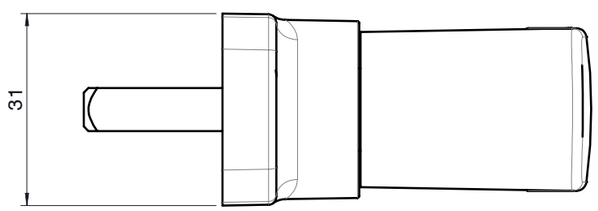

fapim® Life in evolution

0510A

Data: 13/01/2020	
Foglio 1 di 1	
N° DISEGNO	REV.
85100	01

RPRODUZIONE VIETATA - REPRODUCTION FORBIDDEN - REPRODUCTION INTERDITE - NACHDRUCK VERBOTEN - REPRODUCION PROHBDA - NADRUK VERBODEN