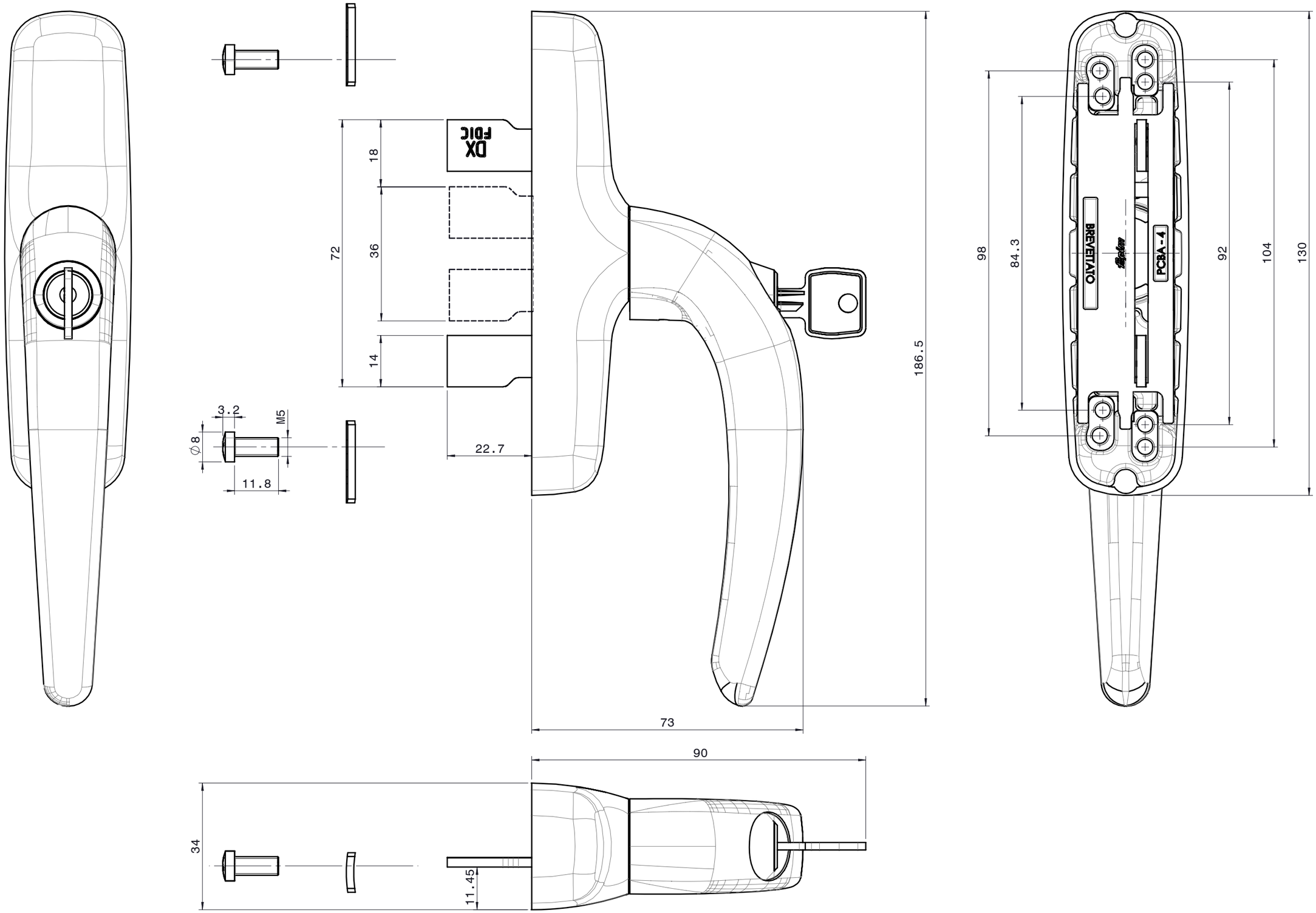

fapim®
Life in evolution

0791B

Data: 09/09/2019
Foglio 1 di 1
N° DISEGNO REV.
101525 00

RPRODUZIONE VIETATA - REPRODUCTION FORBIDDEN - REPRODUCTION INTERDITE - NACHDRUCK VERBOTEN - REPRODUCION PROHIBDA - NADRUK VERBODEN